stay connected

## MEF Netzentstörfilter 3-phasig 1-stufig mit N

I:6A U:4x440 VAC aufschnappbar

Strom: 6 A
aufschnappbar
mit Null-Leiter
Bedämpfungskurven auf Anfrage.
Die 3-phasigen und 1-stufigen Netzentstörfilter MEF 3/1 werden im Bereich 0.1...30 MHz zur Unterdrückung leitungsgebundener Störungen auf Netz- und Versorgungsleitungen eingesetzt. Sie eignen sich für TN-S-, TN-C-S- und TT-Netze. Die beste Filterwirkung erzielt man mit kurzen Anschlussleitungen (Empfehlung: PE-Anschluss < 10 cm) mit möglichst großen Querschnitten. Die Netzentstörfilter wirken bidirektional (in beide Richtungen). Sie reduzieren symmetrische und asymmetrische Störungen, die häufig bei elektronisch gesteuerten Drehstromgeräten durch Netzbeeinflussung auftreten.

**Link zum Produkt**

### Abbildungen

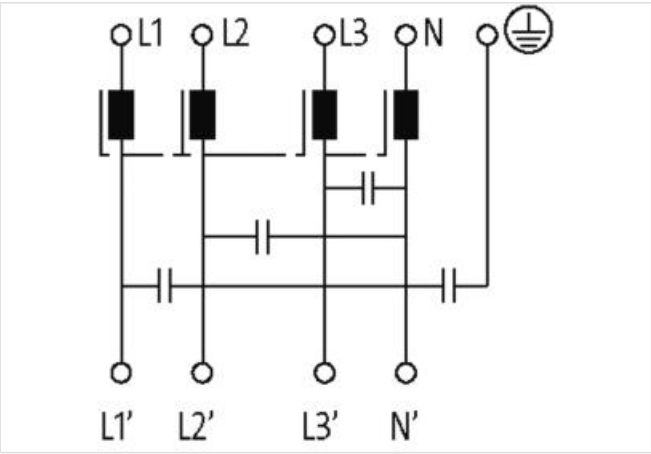


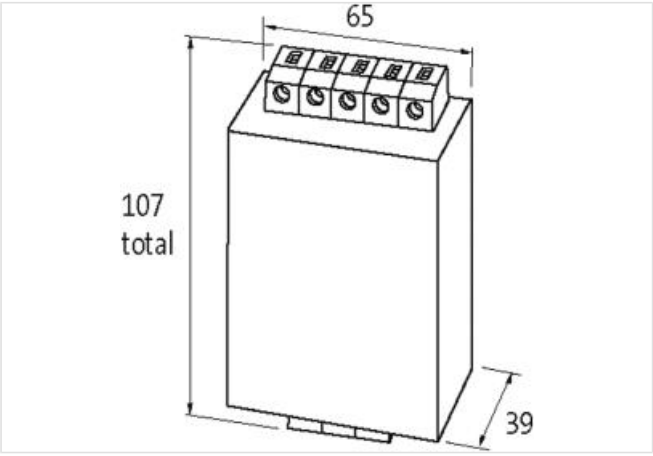


Abbildung stellvertretend

### Kaufmännische Daten

| | |
|---|---|
| ECLASS-6.0 | 27130806 |

Die in diesem Produkt-PDF enthaltenen Angaben wurden mit der größtmöglichen Sorgfalt erarbeitet.
Für Richtigkeit, Vollständigkeit und Aktualität ist die Haftung auf grobes Verschulden begrenzt. Stand: 25.04.2024

| | |
|---|---|
| ECLASS-6.1 | 27420201 |
| ECLASS-7.0 | 27420290 |
| ECLASS-8.0 | 27420290 |
| ECLASS-9.0 | 27420290 |
| ECLASS-10.1 | 27420208 |
| ECLASS-11.1 | 27420208 |
| ECLASS-12.0 | 27420208 |
| ETIM-5.0 | EC002498 |
| GTIN | 4048879029285 |
| Verpackungseinheit | 1 |
| Zolltarifnummer | 85363010 |
| **Elektrische Daten** | |
| Ableitstrom max. | 3 mA @ 250 V AC, 50 Hz |
| **Elektrische Daten \| Versorgung** | |
| Netzfrequenz | 50 ... 60 Hz |
| Betriebsspannung AC max. | 440 V |
| **Elektrische Daten \| Eingang** | |
| Phasenzahl Eingang | 3 |
| **Elektrische Daten \| Ausgang** | |
| Überlaststrom | 18× (IN t) max. 0.5 ms; 1.5× (IN t) max. 1 min. (1× in der Stunde) |
| **Installation** | |
| Anschlussquerschnitt eindrähtig min. | 0,2 mm² |
| Anschlussquerschnitt eindrähtig max. | 6 mm² |
| Anschlussquerschnitt mehr-/feindrähtig min. | 0,2 mm² |
| Anschlussquerschnitt mehr-/feindrähtig max. | 4 mm² |
| AWG Nummer eindrähtig min. | 24 |
| AWG Nummer eindrähtig max. | 9 |
| AWG Nummer mehr-/feindrähtig min. | 24 |
| AWG Nummer mehr-/feindrähtig max. | 11 |
| **Geräteschutz \| Elektrisch** | |
| Dauer Isolationsprüfspannung | 2 s |
| Isolationsprüfspannung L-L | 2,1 kV |
| Isolationsprüfspannung L-N | 2,7 kV |
| **Mechanische Daten \| Montagedaten** | |
| Befestigungsart | geschnappt |
| Geeignet für Befestigungsart | Tragschiene TH35, (EN 60715) |
| Höhe | 107 mm |
| Breite | 56 mm |
| Tiefe | 39 mm |
| **Umgebungseigenschaften \| Klimatisch** | |
| Klimakategorie (EN IEC 60068-1) | 25/085/21 |
| **Anschlusstyp 3** | |
| Anschlussart | Schraubenklemmen SK |
| Familie-Bauform | Klemme |
| Geschlecht | female |
| Farbe Kontaktträger | grün-gelb |
| Polzahl | 1 |
| PIN 1 | PE |
| Anschlussart | Schraubenklemmen SK |
| Familie-Bauform | Klemme |

Die in diesem Produkt-PDF enthaltenen Angaben wurden mit der größtmöglichen Sorgfalt erarbeitet.
Für Richtigkeit, Vollständigkeit und Aktualität ist die Haftung auf grobes Verschulden begrenzt. Stand: 25.04.2024

| | |
|---|---|
| Geschlecht | female |
| Farbe Kontaktträger | grau |
| Polzahl | 4 |
| PIN 1 | L 1 |
| PIN 2 | L 2 |
| PIN 3 | L 3 |
| PIN 4 | N |
| Anschlussart | Schraubenklemmen SK |
| Familie-Bauform | Klemme |
| Geschlecht | female |
| Farbe Kontaktträger | grau |
| Polzahl | 4 |
| PIN 1 | L 1' |
| PIN 2 | L 2' |
| PIN 3 | L 3' |
| PIN 4 | N' |

Die in diesem Produkt-PDF enthaltenen Angaben wurden mit der größtmöglichen Sorgfalt erarbeitet.
Für Richtigkeit, Vollständigkeit und Aktualität ist die Haftung auf grobes Verschulden begrenzt. Stand: 25.04.2024