stay connected

MASI00 E/A Modul

4 digitale Eingänge, 4 digitale Ausgänge

Digitale Ein-/Ausgänge
DI4/DO4 - 0.2 A
IP00

Link zum Produkt

Abbildungen

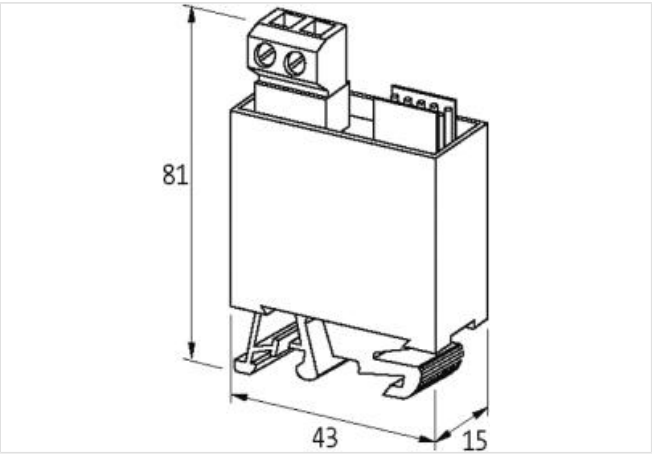

Abbildung stellvertretend

Kaufmännische Daten	
ECLASS-6.0	27242604
ECLASS-7.0	27242604
ECLASS-8.0	27242604
ECLASS-9.0	27242604
ETIM-5.0	EC001599
GTIN	4048879050050
Verpackungseinheit	1
Zolltarifnummer	85176200

Elektrische Daten | Versorgung	
Busspannung AS-Interface DC min.	26,5 V
Busspannung AS-Interface DC max.	31,6 V
Stromaufnahme AS-i Port max.	250 mA
Summenstrom max.	0,2 A

Elektrische Daten | Eingang	
Überlastfest	ja
Kurzschlussfest	ja
Typ Eingang	für handelsüblichen Schalter
Strombelastbarkeit max.	0,2 A

Elektrische Daten | Ausgang	
Abschaltzeit bei Kurzschluss	50 ms
Überlastfest	ja

Die in diesem Produkt-PDF enthaltenen Angaben wurden mit der größtmöglichen Sorgfalt erarbeitet.
Für Richtigkeit, Vollständigkeit und Aktualität ist die Haftung auf grobes Verschulden begrenzt. Stand: 27.04.2024

Kurzschlussfest	ja
Ausgangsstrom je Pin max.	0,2 A
Industrielle Kommunikation | Busdaten	
Adresseinstellungsart	Steckklemme
Industrielle Kommunikation | AS-Interface	
Profil (IO.ID.ID2)	S-7.F.F
Diagnosen	
Diagnose	keine Spannung
Diagnose per LED	pro Modul
LED-Anzeige	Ethernet-Verbindung/ Datenverkehr
Installation	
Anschlussquerschnitt min.	0,2 mm²
Anschlussquerschnitt max.	2,5 mm²
Installation | Anschluss	
Anschlussart	Schraubsteckklemmen
Geräteschutz | Elektrisch	
Schutzart (EN IEC 60529)	IP00
Mechanische Daten | Montagedaten	
Befestigungsart	geschnappt
Geeignet für Befestigungsart	Tragschiene, (EN 60715)
Höhe	43 mm
Breite	15 mm
Tiefe	81 mm
Umgebungseigenschaften | Klimatisch	
Betriebstemperatur min.	0 °C
Betriebstemperatur max.	55 °C
Lagertemperatur min.	-20 °C
Lagertemperatur max.	70 °C
Anschlusstyp 2	
Anschlusstyp 1	Asi Bus
Anschlusstyp 2	I / O
Anschlussart	Schraubenklemmen SK
Familie-Bauform	Klemme
Geschlecht	male
Farbe Kontaktträger	grün
Polzahl	2
PIN 1	A +
PIN 2	A -
Anschlussart	Steckklemmen RK
Familie-Bauform	Klemme
Geschlecht	male
Farbe Kontaktträger	schwarz
Polzahl	10
PIN 1	0 V
PIN 2	U +
PIN 3	O 0
PIN 4	I 0
PIN 5	O 1
PIN 6	I 1
PIN 7	O 2

Die in diesem Produkt-PDF enthaltenen Angaben wurden mit der größtmöglichen Sorgfalt erarbeitet.
Für Richtigkeit, Vollständigkeit und Aktualität ist die Haftung auf grobes Verschulden begrenzt. Stand: 27.04.2024

PIN 8	I 2
PIN 9	O 3
PIN 10	I 3

Die in diesem Produkt-PDF enthaltenen Angaben wurden mit der größtmöglichen Sorgfalt erarbeitet.
Für Richtigkeit, Vollständigkeit und Aktualität ist die Haftung auf grobes Verschulden begrenzt. Stand: 27.04.2024