MURR ELEKTRONIK
stay connected

AMMDS 10-44/2 OPTO-COUPLER MODULE

IN: 53 VDC - OUT: 35 VDC / 2 A

Transistor 2 A
24 V DC
with minus plug link
Double terminals on the output side

Link naar het product

Afbeelding

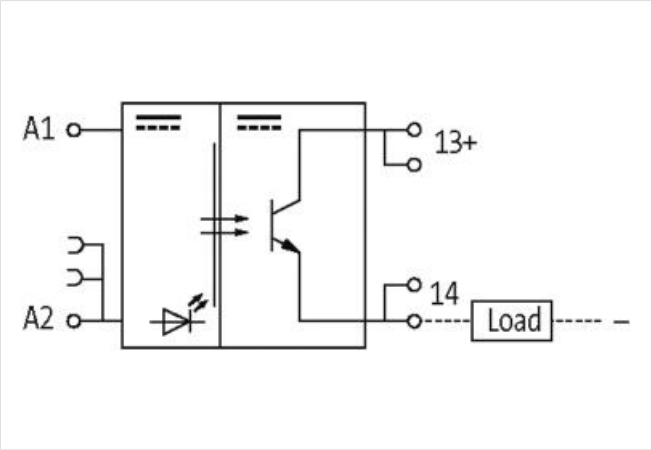

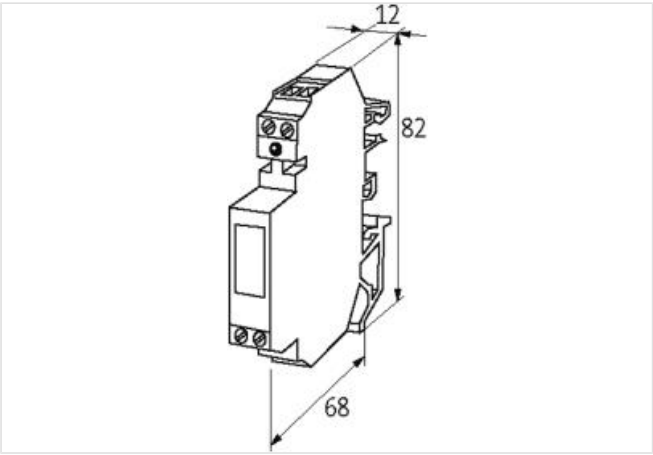

Product van afwijken van afbeelding

General product information

Scope of delivery	Jumper (Art-No. 90960)

Commerciële gegevens

ECLASS-6.0	27371604
ECLASS-6.1	27371604
ECLASS-7.0	27371604
ECLASS-8.0	27371604

De informatie in dit datablad is met de grootst mogelijke zorg samengesteld.
Aansprakelijkheid beperkt tot grove nalatigheid voor de juistheid, volledigheid en actualiteit. Status: 2024-04-24

ECLASS-9.0	27371604
ECLASS-10.1	27371604
ECLASS-11.1	27371604
ECLASS-12.0	27371604
ETIM-5.0	EC001504
Douane tarief nummer	85414900
GTIN	4048879027991
Verpakkingseenheid	1
Electrical data | Input	
Input voltage OFF DC min.	0 V
Input voltage OFF DC max.	3 V
Input voltage DC min.	10 V
Input voltage DC max.	53 V
Input current	6 mA
Electrical data | Output	
Short-circuit protected	yes
Switch off delay max.	15 ms
Switch on delay max.	5 ms
Quiescent current OFF max.	0,3 mA
Switching frequency inductive max.	1 Hz
Switching frequency ohmic max.	10 Hz
Voltage switching DC min.	4 V
Switching voltage DC max.	35 V
Switching current min.	10 mA
Switching current max.	2 A
Voltage drop DC max.	0,5 V
Diagnostics	
Status indication LED	red
Device protection | Electrical	
Rated surge voltage	2,5 kV
Device protection | Media	
Flame resistance	flame retardant
Mechanical data | Material data	
Color housing	black
Material housing	Plastic
Mechanical data | Mounting data	
Mounting method	geschnappt
Suitable for mounting type	Mounting rail TH35, G32, (EN 60715)
Height	12 mm
Width	82 mm
Depth	64 mm
Environmental characteristics | Climatic	
Operating temperature min.	-20 °C
Operating temperature max.	60 °C
Connection type 3	
Connection type 1	Input
Connection type 2	Output
Connection type 3	Output
Connection	Screw terminals SK
Family construction form	terminal

De informatie in dit datablad is met de grootst mogelijke zorg samengesteld.
Aansprakelijkheid beperkt tot grove nalatigheid voor de juistheid, volledigheid en actualiteit. Status: 2024-04-24

Gender	female
No. of poles	2
PIN 1	+ A 1
PIN 2	+ A 2
Connection	Screw terminals SK
Family construction form	terminal
Gender	female
No. of poles	2
PIN 1	13
PIN 2	13
Connection	Screw terminals SK
Family construction form	terminal
Gender	female
No. of poles	2
PIN 1	14
PIN 2	14

De informatie in dit datablad is met de grootst mogelijke zorg samengesteld.
Aansprakelijkheid beperkt tot grove nalatigheid voor de juistheid, volledigheid en actualiteit. Status: 2024-04-24