MURR ELEKTRONIK
stay connected

RM-31/24V DC KL.BZ.N.EN OUTPUT RELAY

IN: 24 VDC - OUT: 250 VAC/DC / 5 A

3 relais ; 1 contact inverseur chacun
8 A
24 V DC
Bornes à vis

Lien vers le produit

Illustration

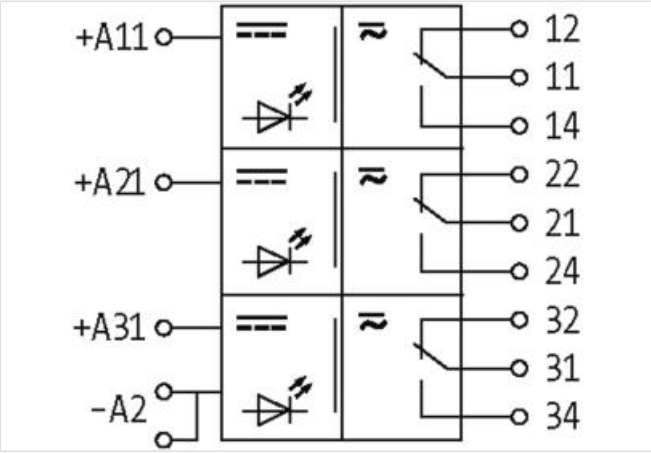

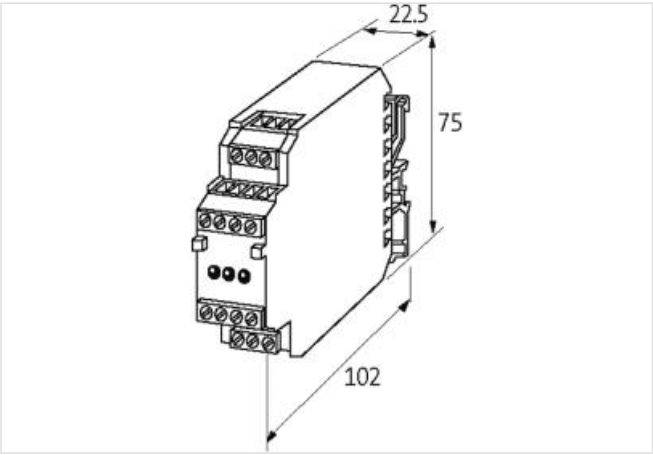

Photo non contractuelle

données commerciales

ECLASS-6.0	27371001
ECLASS-6.1	27371601
ECLASS-7.0	27371601
ECLASS-8.0	27371601
ECLASS-9.0	27371601
ECLASS-10.1	27371601

Les informations contenues dans cette fiche technique ont été élaborées avec le plus grand soin
Responsabilité quant à l'exhaustivité de l'exactitude et l'actualité des informations est limitée à une négligence grave. Version: 03.05.2024

ECLASS-11.1	27371601
ECLASS-12.0	27371601
ETIM-5.0	EC001437
GTIN	4048879027656
Numéro du tarif douanier	85364900
Unité de conditionnement	1
Caractéristiques électriques | Entrée	
Tension d'entrée CC	24 V
Tension d'entrée CC min.	19,2 V
Tension d'entrée CC max.	30 V
Courant d'entrée	16 mA
Caractéristiques électriques | Sortie	
Catégorie d'utilisation CA-15 (EN CEI 60947-5-1)	3 A @ 24 V, 3 A @ 110 V, 3 A @ 230 V
Catégorie d'utilisation CC-13 (EN CEI 60947-5-1)	1,5 A @ 24 V, 0,3 A @ 110 V, 0,15 A @ 230 V
Additional condition switching frequency	with load
Fréquence de commutation max.	0,1 Hz
Puissance de coupure CA max.	1250 VA
Puissance de coupure CC max.	240 W
Tension de commutation CA max.	250 V
Tension de commutation CC max.	250 V
Courant de commutation CC	100 mA
Courant de commutation max.	8 A
Pouvoir de coupure CA-12 (EN CEI 60947-5-1)	8 A (24/110/230 V AC)
Diagnostics	
Indicateur d'état à LED	rouge
Caractéristiques techniques | Protection des appareils	
Conditions durée de vie	En fonction de la charge
Protection des appareils | Électrique	
Tension de choc assignée	4 kV
Durée de vie électrique	20000000 Cycles
Protection des appareils | Mécanique	
Durée de vie mécanique	20000000 Cycles
Caractéristiques techniques | Données mécaniques	
Temps de descente max.	10 ms
Temps de réponse max.	10 ms
Temps de rebondissement max.	2 ms
Données mécaniques | Données du matériau	
Matériau contact	Ag Sn O2
Données mécaniques | Données de montage	
Mode de fixation	geschnappt
Suitable for mounting type	Rail porteur TH35, G32, (EN 60715)
Hauteur	75 mm
Largeur	22,5 mm
Profondeur	102 mm
Caractéristiques environnementales | Climatique	
Température de service min.	-20 °C
Température de service max.	50 °C

Les informations contenues dans cette fiche technique ont été élaborées avec le plus grand soin
Responsabilité quant à l'exhaustivité de l'exactitude et l'actualité des informations est limitée à une négligence grave. Version: 03.05.2024

Type de connexion 4	
Type de raccordement	Bornes à vis SK
Family construction form	borne
Gender	female
Couleur support de contact	vert
Nombre de pôles	3
PIN 1	- A 2
PIN 2	22
PIN 3	32
Type de raccordement	Bornes à vis SK
Family construction form	borne
Gender	female
Couleur support de contact	vert
Nombre de pôles	3
PIN 1	12
PIN 2	34
PIN 3	31
Type de raccordement	Bornes à vis SK
Family construction form	borne
Gender	female
Couleur support de contact	vert
Nombre de pôles	4
PIN 1	- A 2
PIN 2	+ A 31
PIN 3	+ A 21
PIN 4	+ A 11
Type de raccordement	Bornes à vis SK
Family construction form	borne
Gender	female
Couleur support de contact	vert
Nombre de pôles	4
PIN 1	14
PIN 2	11
PIN 3	24
PIN 4	21

Les informations contenues dans cette fiche technique ont été élaborées avec le plus grand soin
Responsabilité quant à l'exhaustivité de l'exactitude et l'actualité des informations est limitée à une négligence grave. Version: 03.05.2024