MURR ELEKTRONIK
stay connected

RMME 11/24 WITH GROUND BRIDGE INPUT RELAY

IN: 24 VAC/DC - OUT: 125 VAC/DC / 1 A

1 relais; 1 contact NO
1 A
24 V AC/DC
avec pontet (-) commun
Bornes à vis

Lien vers le produit

Illustration

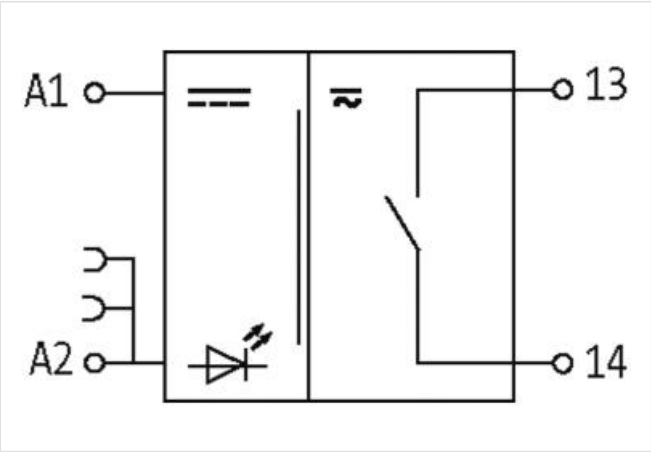

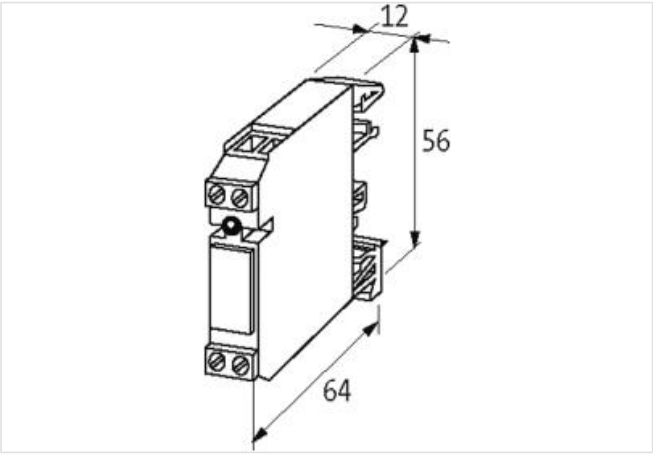

Photo non contractuelle

Informations générales relatives au produit

Scope of delivery	Cavalier (Art-No. 90960)

données commerciales

ECLASS-6.0	27371001
ECLASS-6.1	27371601
ECLASS-7.0	27371601

Les informations contenues dans cette fiche technique ont été élaborées avec le plus grand soin
Responsabilité quant à l'exhaustivité de l'exactitude et l'actualité des informations est limitée à une négligence grave. Version: 26.04.2024

ECLASS-8.0	27371601
ECLASS-9.0	27371601
ECLASS-10.1	27371601
ECLASS-11.1	27371601
ECLASS-12.0	27371601
ETIM-5.0	EC001437
GTIN	4048879027328
Numéro du tarif douanier	85364900
Unité de conditionnement	1
Caractéristiques électriques | Entrée	
Tension d'entrée CA	24 V
Tension d'entrée CA min.	21,6 V
Tension d'entrée CA max.	26,4 V
Tension d'entrée CC	24 V
Tension d'entrée CC min.	21,6 V
Tension d'entrée CC max.	26,4 V
Courant d'entrée	6 mA
Caractéristiques électriques | Sortie	
Catégorie d'utilisation CC-13 (EN CEI 60947-5-1)	1 A @ 24 V, 0,5 A @ 125 V
Fréquence de commutation max.	15 Hz
Puissance de coupure CA max.	60 VA
Puissance de coupure CC max.	30 W
Tension de commutation CA max.	125 V
Tension de commutation CC max.	125 V
Courant de commutation CC	1 mA
Courant de commutation max.	1 A
Pouvoir de coupure CA-15 (EN CEI 60947-5-1)	1 A (24 V AC); 0.5 A (125 V AC)
Diagnostics	
Indicateur d'état à LED	jaune
Caractéristiques techniques | Protection des appareils	
Conditions durée de vie	En fonction de la charge
Protection des appareils | Électrique	
Tension de choc assignée	1,5 kV
Durée de vie électrique	100000000 Cycles
Protection des appareils | Mécanique	
Durée de vie mécanique	100000000 Cycles
Caractéristiques techniques | Données mécaniques	
Temps de descente max.	10 ms
Temps de réponse max.	10 ms
Temps de rebondissement max.	1 ms
Données mécaniques | Données du matériau	
Matériau contact	Pd Ni-Au Rh
Données mécaniques | Données de montage	
Mode de fixation	geschnappt
Suitable for mounting type	Rail porteur TH35, G32, (EN 60715)
Hauteur	56 mm
Largeur	12 mm
Profondeur	65 mm
Caractéristiques environnementales | Climatique	

Les informations contenues dans cette fiche technique ont été élaborées avec le plus grand soin
Responsabilité quant à l'exhaustivité de l'exactitude et l'actualité des informations est limitée à une négligence grave. Version: 26.04.2024

Température de service min.	-25 °C
Température de service max.	60 °C
Type de connexion 2	
Type de raccordement	Bornes à vis SK
Family construction form	borne
Gender	female
Nombre de pôles	2
PIN 1	13
PIN 2	14
Type de raccordement	Bornes à vis SK
Family construction form	borne
Gender	female
Nombre de pôles	2
PIN 1	A 1
PIN 2	A 2

Les informations contenues dans cette fiche technique ont été élaborées avec le plus grand soin
Responsabilité quant à l'exhaustivité de l'exactitude et l'actualité des informations est limitée à une négligence grave. Version: 26.04.2024