stay connected

IMPACT20 ETHERNET-IP, DIGITAL OUTPUT MODULE

16 digital outputs

Sorties logiques
DO16 - 0.5 A
Vous trouverez des câbles de raccordement dans l'Online-Shop à la rubrique « Technique de raccordement ».
Boîtier entièrement résiné.

Lien vers le produit

Illustration

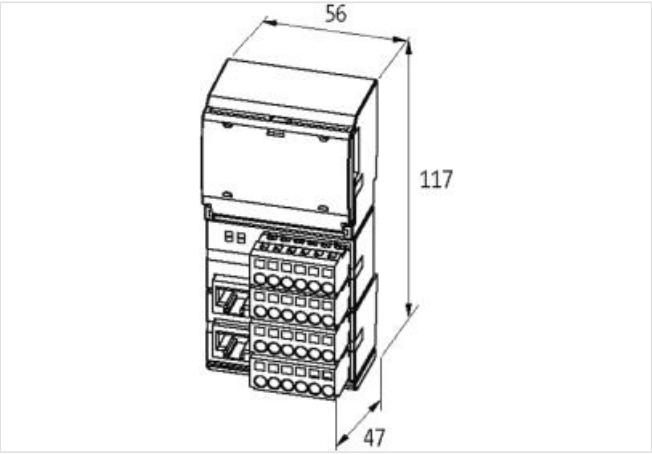

Photo non contractuelle

données commerciales

ECLASS-6.0	27242604
ECLASS-6.1	27242604
ECLASS-7.0	27242604
ECLASS-8.0	27242604
ECLASS-9.0	27242604
ECLASS-10.1	27242604
ECLASS-11.1	27242604
ECLASS-12.0	27242604
ETIM-5.0	EC001599
GTIN	4048879047968
Numéro du tarif douanier	85389099
Unité de conditionnement	1

Caractéristiques électriques | Alimentation

Courant total max.	8 A
Courant total UA max.	8 A

Caractéristiques électriques | Sortie

Résistant aux surcharges	oui
Protection anti courts-circuits	oui
Courant de sortie max. par broche	0,5 A

Communication industrielle | Ethernet/IP

Les informations contenues dans cette fiche technique ont été élaborées avec le plus grand soin
Responsabilité quant à l'exhaustivité de l'exactitude et l'actualité des informations est limitée à une négligence grave. Version: 18.05.2024

Adressage EtherNet/IP	BOOTP, Contacteur rotatif, DHCP
Diagnostics	
Diagnostic	Aucune tension, Under voltage
Diagnostic par BUS	par module et canal
Diagnostic par LED	par module et canal
Diagnostic de court-circuit	oui
Indicateur à LED	Connexion Ethernet/trafic de données
Diagnostic de surcharge	oui
Caractéristiques techniques | Installation	
Section de raccordement max.	2,5 mm²
Protection des appareils | Électrique	
Indice de protection (EN CEI 60529)	IP20
Données mécaniques | Données de montage	
Mode de fixation	geschnappt
Suitable for mounting type	rail porteur, (EN 60715)
Hauteur	117 mm
Largeur	56 mm
Profondeur	47 mm
Caractéristiques environnementales | Climatique	
Température de service min.	0 °C
Température de service max.	55 °C
Température de stockage min.	-20 °C
Température de stockage max.	70 °C
Type de connexion 5	
Type de connexion 1	X0
Type de connexion 2	X1
Type de connexion 3	X2
Type de connexion 4	X3
Type de raccordement	Bornes à ressort FK
Family construction form	borne
Gender	female
Couleur support de contact	Incolore
Nombre de pôles	6
PIN 1	CH 00
PIN 2	CH 01
PIN 3	CH 02
PIN 4	CH 03
PIN 5	UI
PIN 6	0 V
Type de raccordement	Bornes à ressort FK
Family construction form	borne
Gender	female
Couleur support de contact	Incolore
Nombre de pôles	6
PIN 1	CH 10
PIN 2	CH 11
PIN 3	CH 12
PIN 4	CH 13
PIN 5	UA
PIN 6	0 V
Type de raccordement	Bornes à ressort FK
Family construction form	borne

Les informations contenues dans cette fiche technique ont été élaborées avec le plus grand soin
Responsabilité quant à l'exhaustivité de l'exactitude et l'actualité des informations est limitée à une négligence grave. Version: 18.05.2024

Gender	female
Couleur support de contact	Incolore
Nombre de pôles	6
PIN 1	CH 20
PIN 2	CH 21
PIN 3	CH 22
PIN 4	CH 23
PIN 5	n.c.
PIN 6	0 V
Type de raccordement	Bornes à ressort FK
Family construction form	borne
Gender	female
Couleur support de contact	Incolore
Nombre de pôles	6
PIN 1	CH 30
PIN 2	CH 31
PIN 3	CH 32
PIN 4	CH 33
PIN 5	FE
PIN 6	FE
Family construction form	RJ45
Gender	female
Couleur support de contact	noir
Nombre de pôles	8
PIN 1	TX +
PIN 2	TX -
PIN 3	RX +
PIN 4	n.c.
PIN 5	n.c.
PIN 6	RX -
PIN 7	n.c.
PIN 8	n.c.

Les informations contenues dans cette fiche technique ont été élaborées avec le plus grand soin
Responsabilité quant à l'exhaustivité de l'exactitude et l'actualité des informations est limitée à une négligence grave. Version: 18.05.2024