MURR ELEKTRONIK
stay connected

MDD DC/DC-CONVERTOR SWITCH MODE

IN: 24VDC OUT: 24V/0,3ADC

INPUT: 24 V DC
OUTPUT: 24 V DC
Puissance de sortie : 7 W
Courant: 0.3 A
Condensation non autorisée
Restart after overload by removing supply voltage

Lien vers le produit

Illustration

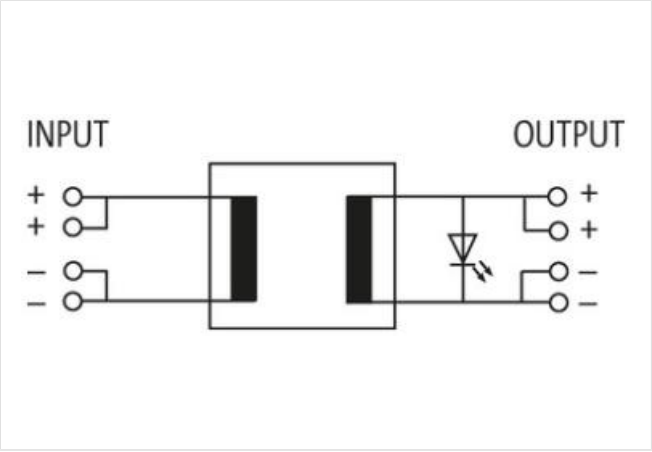

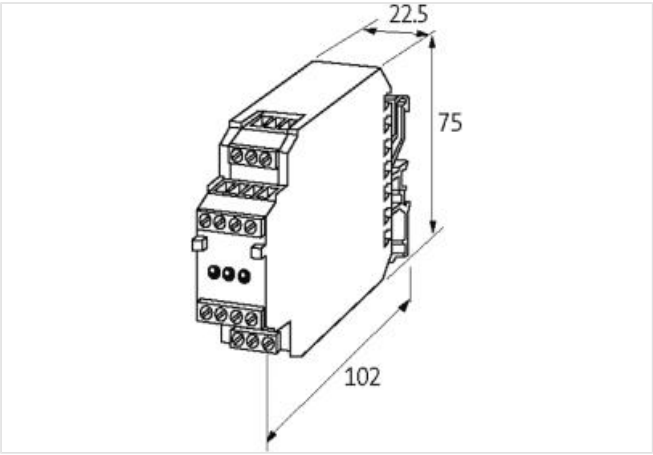

Photo non contractuelle

données commerciales

ECLASS-6.0	27210901
ECLASS-6.1	27210901
ECLASS-7.0	27210901
ECLASS-8.0	27210901

Les informations contenues dans cette fiche technique ont été élaborées avec le plus grand soin
Responsabilité quant à l'exhaustivité de l'exactitude et l'actualité des informations est limitée à une négligence grave. Version: 28.04.2024

ECLASS-9.0	27210901
ECLASS-10.1	27210901
ECLASS-11.1	27210901
ECLASS-12.0	27210901
ETIM-5.0	EC002540
GTIN	4048879079556
Numéro du tarif douanier	85043121
Unité de conditionnement	1
Caractéristiques techniques | Caractéristiques électriques	
Degré de sécurité	SELV
Caractéristiques électriques | Entrée	
Fusible interne côté primaire	1,5 A
Caractéristique du fusible amont	Inerte
Tension d'entrée CC	24 V
Courant d'entrée CA	0,6 A
Caractéristiques électriques | Sortie	
Tension de sortie CC	24 V
Tension de sortie CC min.	23,52 V
Tension de sortie CC max.	24,48 V
Tension de sortie réglable	non
Output current max.	0,3 A
Ondulation résiduelle max.	0,2 %
Protection des appareils | Électrique	
Résistant aux surcharges	oui
Protection anti courts-circuits	oui
Tension d'essai d'isolement entrée - sortie	4 kV
Données mécaniques | Données de montage	
Mode de fixation	geschnappt
Suitable for mounting type	Rail porteur TH35, G32, (EN 60715)
Caractéristiques environnementales | Climatique	
Température de service min.	0 °C
Température de service max.	50 °C
Low Voltage Directive	EN 61204-3
Type de connexion 1	
Type de connexion 1	Output
Type de raccordement	Bornes à vis SK
Family construction form	borne
Gender	female
Nombre de pôles	4
PIN 1	+
PIN 2	+
PIN 3	-
PIN 4	-

Les informations contenues dans cette fiche technique ont été élaborées avec le plus grand soin
Responsabilité quant à l'exhaustivité de l'exactitude et l'actualité des informations est limitée à une négligence grave. Version: 28.04.2024