MURR ELEKTRONIK
stay connected

**EXACT12, 8XM12, 5 POL.**

Backside plug. spring terminals

5 pôles
Raccord enfichable par l'arrière
Bornes enfichables à ressort
avec LED pour signaux PNP logiques 24 V DC
Le boîtier est en matière plastique et présente une bonne résistance aux produits chimiques et à l'huile.
En cas d'utilisation de fluides agressifs, il faut vérifier la résistance du matériau en fonction de l'application. Plus de détails sur demande.
Joint plat fourni

## Lien vers le produit

### Illustration

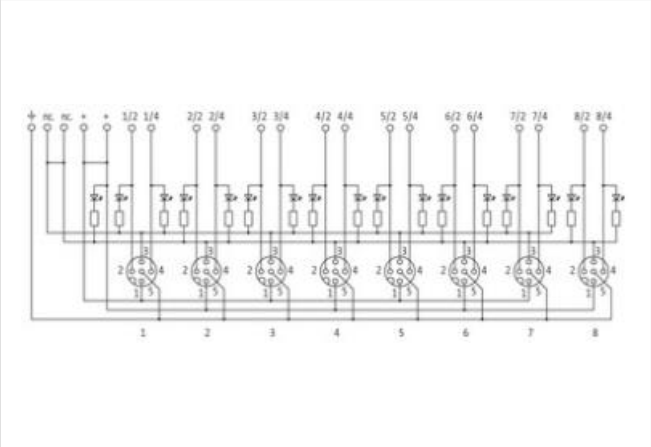

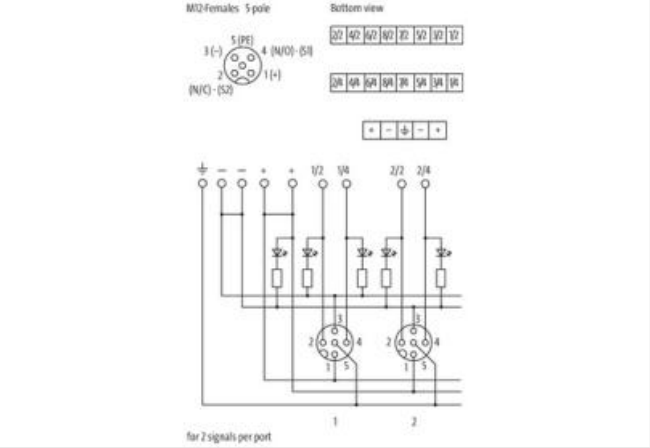


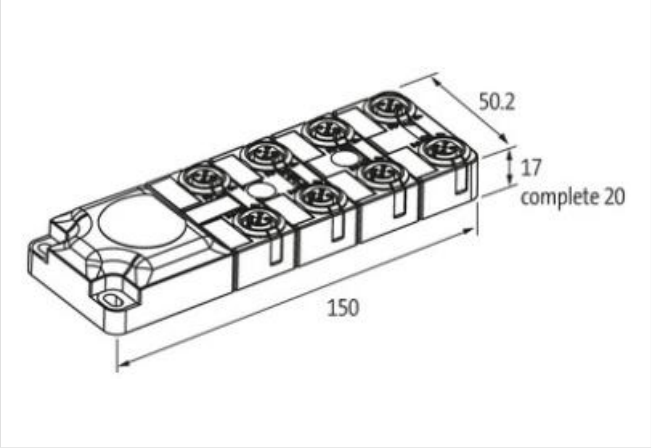


Photo non contractuelle

### données commerciales

| | |
|---|---|
| ECLASS-6.0 | 27143423 |

Les informations contenues dans cette fiche technique ont été élaborées avec le plus grand soin
Responsabilité quant à l'exhaustivité de l'exactitude et l'actualité des informations est limitée à une négligence grave. Version: 08.05.2024

| | |
|---|---|
| ECLASS-6.1 | 27279219 |
| ECLASS-7.0 | 27279219 |
| ECLASS-8.0 | 27279219 |
| ECLASS-9.0 | 27440111 |
| ECLASS-10.1 | 27440111 |
| ECLASS-11.1 | 27440111 |
| ECLASS-12.0 | 27440111 |
| ETIM-5.0 | EC002585 |
| GTIN | 4048879311205 |
| Numéro du tarif douanier | 85369010 |
| Unité de conditionnement | 1 |
| **Caractéristiques électriques \| Alimentation** | |
| Tension de service CC | 24 V |
| Courant de service max. par contact | 4 A |
| Courant total max. pour une alimentation en courant simple | 8 A |
| Courant total max. pour une alimentation en courant double | 16 A |
| **Protection des appareils \| Électrique** | |
| Indice de protection (EN CEI 60529) | IP65, IP67 |
| **Protection des appareils \| Milieux** | |
| Flame resistance | Difficilement inflammable |
| **Données mécaniques \| Données du matériau** | |
| Matériau boîtier | Plastique |
| **Caractéristiques environnementales \| Climatique** | |
| Température de service min. | -20 °C |
| Température de service max. | 70 °C |
| **Type de connexion 2** | |
| Family construction form | Cap |
| Nombre de pôles | 21 |
| Family construction form | M12 |
| Gender | female |
| Couleur support de contact | noir |
| Codage | A |
| Nombre de pôles | 5 |
| PIN 1 | + |
| PIN 2 | NC S 2 |
| PIN 3 | - |
| PIN 4 | NO S 1 |
| PIN 5 | PE |

Les informations contenues dans cette fiche technique ont été élaborées avec le plus grand soin
Responsabilité quant à l'exhaustivité de l'exactitude et l'actualité des informations est limitée à une négligence grave. Version: 08.05.2024